PISCINE Discount

Route de la Tabourette 38780 Estrablin • 04 74 16 08 08

www.piscine-discount.fr

PISCINES ACIER enterrées MAGNELIS OCEANE

NOTICE DE MONTAGE

IMPORTANT

Avant de commencer le montage de votre piscine,

il est impératif de lire entièrement cette notice de montage.

AVANT PROPOS

Félicitations pour votre choix, le modèle que vous avez choisi
a été spécialement étudié pour une installation simple et rapide,
mais certaines précautions sont nécessaires au bon usage de votre piscine.

CONSIGNE DE SÉCURITÉ

- Il est impératif de prévoir sur l'alimentation électrique de la pompe un dispositif de protection différentiel de sensibilité 30 mA.
- Ne jamais laisser des enfants sans surveillance à proximité du bassin.
- Cette piscine est destinée à un usage exclusivement familial.

CONSIGNE DE MONTAGE

Lire entièrement ce manuel et regarder les illustrations avant d'entreprendre l'assemblage de votre piscine.
Ce manuel devra être suivi étape par étape tout au long du montage de votre piscine.
Tout montage non conforme à cette notice vous exposera à un refus de garantie en cas de défaillance.

AVANT LA CONSTRUCTION DE VOTRE PISCINE :

ASSUREZ-VOUS :
De l'intervention d'une personne avertie pour vos branchements électriques.
Que votre alimentation d'eau soit suffisante pour remplir votre bassin.
Que le manuel a été lu avec soin, étape par étape, pour bien comprendre l'installation de votre piscine.
Que la liste du matériel soit complète, pour cela sortez tous les éléments regroupez les par type et comptez-les.
PRENEZ SOIN de ne pas endommager les panneaux pendant le déchargement.

CONSEILS ET IMPERATIFS :

- Il est impératif d'installer votre piscine sur une dalle béton armé parfaitement plane.
- Vous devez installer votre piscine comme indiqué dans cette notice.
- Attention le remblaiement doit s'effectuer avec un matériau drainant de type gravier concassé.
- Dans le cas où la piscine est semi-enterrée prévoir un drainage périphérique en cas de risque d'infiltration d'eau ou de remontée de nappe phréatique.

NE PLACEZ PAS VOTRE PISCINE :

Sous des fils électriques. Sous les branches d'un arbre. Sur un terrain non stabilisé.

Un bon emplacement peut vous faire gagner du temps et vous éviter des contraintes.
La piscine doit être ensoleillée et facilement accessible.
L'emplacement de la piscine doit être exempt de canalisation d'eau ou d'électricité.

Notez qu'il est préférable de monter sa piscine un jour ensoleillé et d'éviter les jours de grand vent.

Conseils de sécurité

- Avant le montage lire la notice attentivement (la garantie concerne le produit monté conformément à la notice du fabricant),
- Vérifiez si vous avez tous les éléments mentionnés dans le tableau (la garantie pour les éléments endommagés ou manquants n'est valable qu'avant le montage),
- Ne pas installer la piscine sous une ligne électrique, ni à proximité des arbres à feuilles (les feuilles saliront la piscine – il y a la possibilité d'utiliser la bâche),
- Ne montez pas la piscine au-dessus des installations tels que l'eau ou le gaz – l'accès doit rester libre,
- Veillez à ce que l'eau soit propre en nettoyant régulièrement la piscine à l'aide des produits chimiques destinés au nettoyage et à la régularisation du pH,
- Ne nagez jamais entre la paroi de la piscine et l'échelle (risque de rester coincé), ne sautez pas dans la piscine, n'utilisez pas d'objets coupants ou pointus pouvant endommager le liner,
- Ne pas courir sur les margelles.

Piscine prévue pour être complètement enterrée puis remblayée en gravier concassé (ne pas remblayer avec de la terre)

Garantie

Structure Magnélis - 25 ANS à partir de la date d'achat	
Cette garantie comprend	La garantie ne comprend pas
La garantie pour les éléments endommagés (les vices de fabrication) ou manquants n'est pris en compte qu'avant le montage Liner 10 ans dégressif Filtration 2 ans Matériels électrique 2 ans Panneaux et margelles Acier Magnelis 25 ans	Les dommages provoqués par une mauvaise préparation du terrain, de stockage ou de montage inappropriés Toutes détériorations liées aux traitements d'eau inadaptés, déchirures ou accros résultants d'une utilisation anormale

NOTICE DE POSE / INSTALLATION INSTRUCTIONS:

Table des matières

Outils nécessaires pour le montage / *Required tools for assembly* 5
Visserie / *Screws* 5
Nomenclature / *B.O.M* 7
Traçage au sol / *Ground tracing* 8
Etapes de montage / *Mounting steps* 9
Fixation au sol / *Spitting on the ground* 13
Montage des profilés du liner / *Preparation for the liner fixation* 14
Pose des pièces à sceller / *Sealing parts's installation* 15
Pose du feutre / *Felt's application* 16
Pose des joints des pièces à sceller / *Applying the sealing parts's joints* 17
Pose du liner / *Liner's application* 18
Bridage / *Clamping* 19
Pose du projecteur / *Installing the projector* 20
Schéma type - Filtration standard / *Typical Diagram - Standard Filtration* 21
Photo remblayage et mise en eau / *Photo backfilling and filling* 22
Coffrage et ferraillage de la ceinture béton / *Formwork and Concrete belt reinforcement* 23

Outils nécessaires pour le montage / *Required tools for assembly*

- Perceuse à percussion / *Hammer Drill*
- Riveuteuse / *Riveter*
- Marteau / *Hammer*
- Aspirateur / *Vacuum cleaner*
- Clés de serrage :
  - Clés à cliquet taille 17 / *Ratchet size 17*
  - Clés de serrage taille 17 / *Wrench size 17*
- Mètre ruban / *Mesureing tape*
- La clé à cliquet ou visseuse / *The electric drill can replace the ratchet*
- Cordex

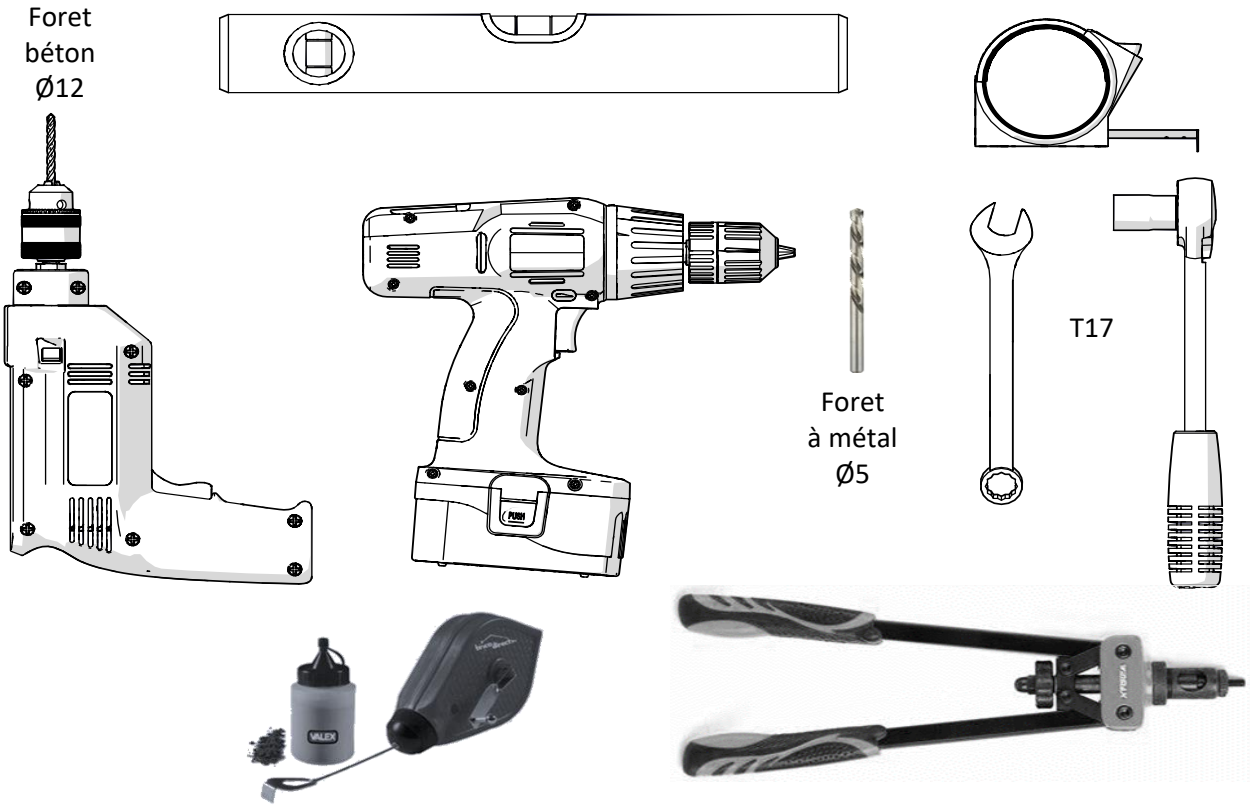

Visserie / *Screws*

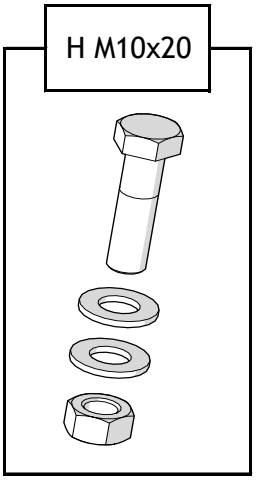

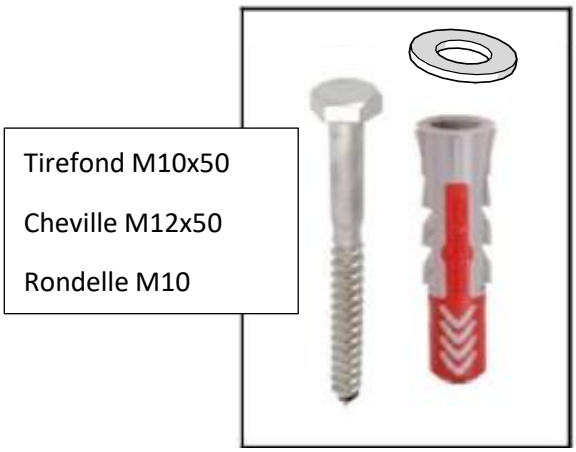

Présentation en coupe du montage.

Simulation 3D faite par ordinateur (la piscine devra ètre integralement enterrée).

Montage des piscines / *Swiming pool assembly*
Nomenclature / *B.O.M*

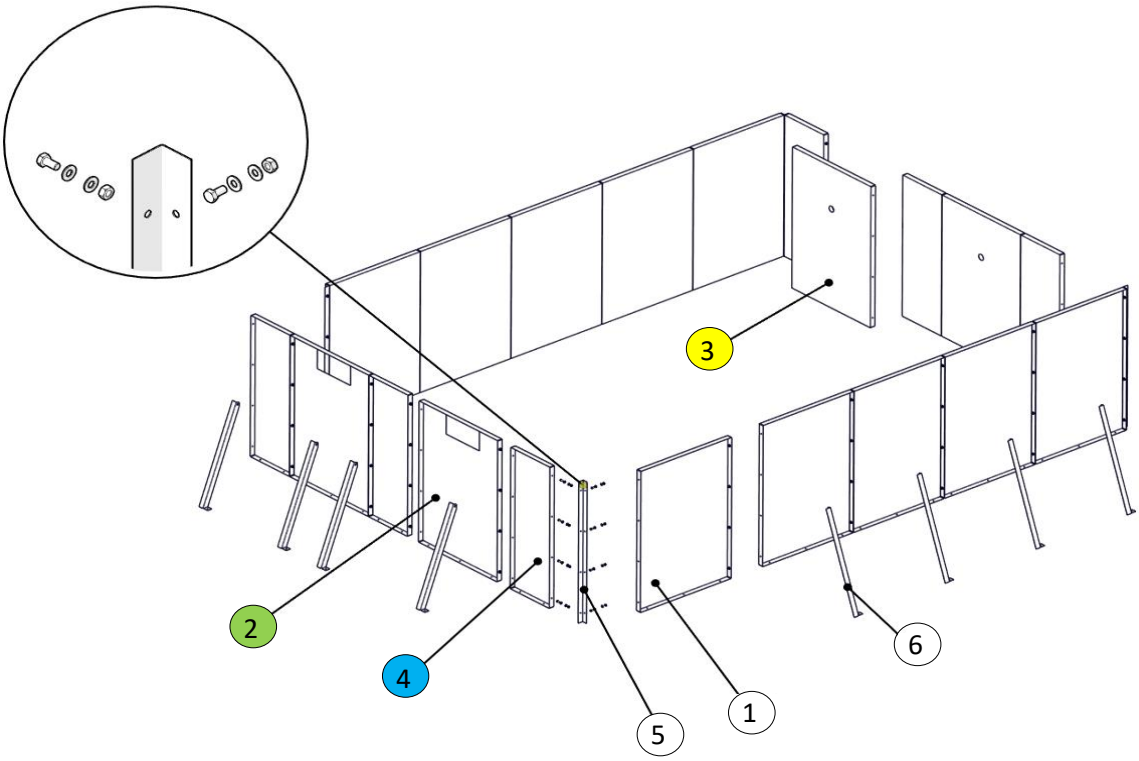

		Dimensions du bassin									
N°	**Désignation**	**4x2,5**	**5x3**	**6x3**	**7x3,5**	**8x4**	**9x4**	**9x4,5**	**10x5**	**11x5**	**12x6**
1	Panneau plein 1m.	7	11	13	15	18	20	20	24	24	28
2	Panneaux Skimmer	1	1	1	1	2	2	2	2	2	2
3	Panneau Buse	4	4	4	4	4	4	4	4	6	6
4	Panneau plein 50 cm.	2	0	0	2	0	0	2	0	0	0
5	Equerre d'angle	4	4	4	4	4	4	4	4	4	4
6	Jambre de force	10	12	14	18	20	22	24	26	28	32
	Rail PVC 240 cm.	6	8	8	9	10	11	12	13	14	15

	Dimensions du bassin									
Désignation Visserie	**4x2,5**	**5x3**	**6x3**	**7x3,5**	**8x4**	**9x4**	**9x4,5**	**10x5**	**11x5**	**12x6**
Vis TH Fil Tot M10x25 IX A2	72	80	88	104	112	120	128	136	144	160
Ecrou HU M10 INOX A2	72	80	88	104	112	120	128	136	144	160
Rondelle plate MOY M10 IX A2	194	220	244	290	316	340	362	388	412	460
Tirefond TH 10x60 INOX A2	50	60	68	82	92	100	106	116	124	140
Cheville nylon S12	50	60	68	82	92	100	106	116	124	140
Rivet pop Ø4.8x10 Inox	52	64	72	84	96	104	108	120	128	144

Prérequis de la dalle béton / *Requirements before assembly*

Dimension du trou à creuser avant montage de la piscine = (Taille de la piscine + 100cm) x Profondeur
Hole dimension to dig before setting up the swimming pool = (Swimming pool's size + 100cm) x Depth.
Exemple : Pour une piscine de 8m x 4m creuser 9m x 5m

Type de béton et épaisseur minimale / *Concrete type and minimal thickness*

Volume moyen de gravier pour x kg de béton / *Gravel average volume for x kg of concrete*

Traçage au sol / *Ground tracing*

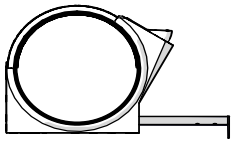

- Repérer au sol les 4 angles (A1, A2, A3 et A4) selon les dimensions interieures de votre bassin.
- Mesurer les 2 diagonales D1 et D2 et ajuster le positionnement des angles jusqu'à ce que les 2 diagonales soient de même longueur.
  Lorsque celles-ci sont égales le parallélisme est bon.
- Tracer les contours de la piscine à l'aide du Cordex.

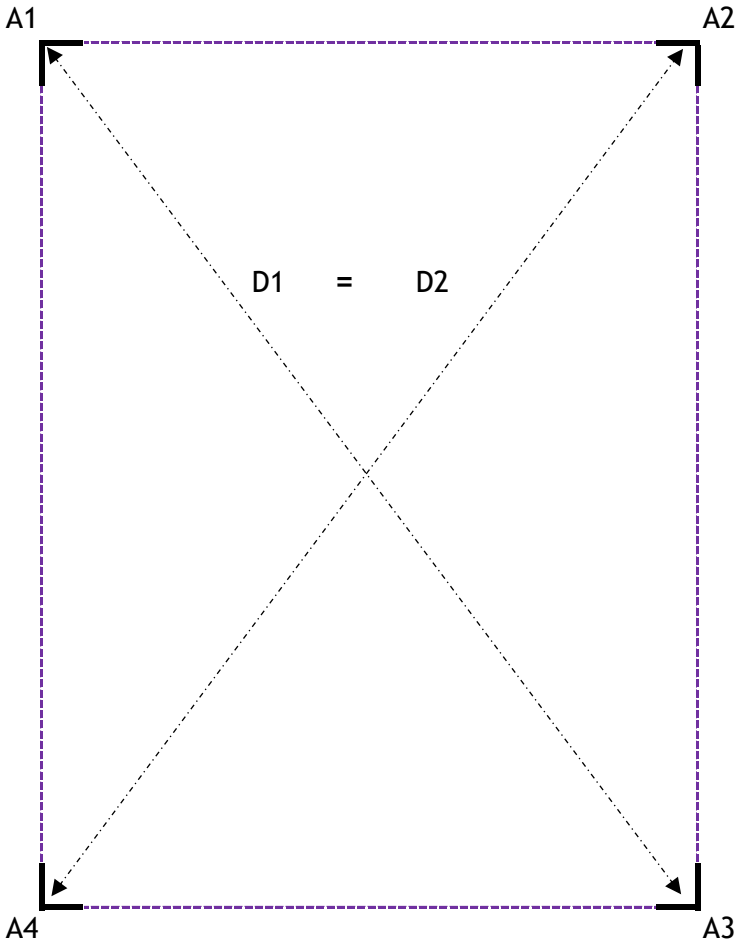

Positionnement de la bonde de fond :

Etape de montage des panneaux de piscine / *Swimming pool assembly*

Position des panneaux Skimmer et buses en fonction de la dimension du bassin.

Le numéro des panneaux se trouve en page 6, Panneaux n° ① ② ③ et ④ .

Les panneaux non repérés sur les schémas suivants sont des panneaux pleins n°①.

Le placement des pièces à sceller est également mentionné et vous servira pour la suite.

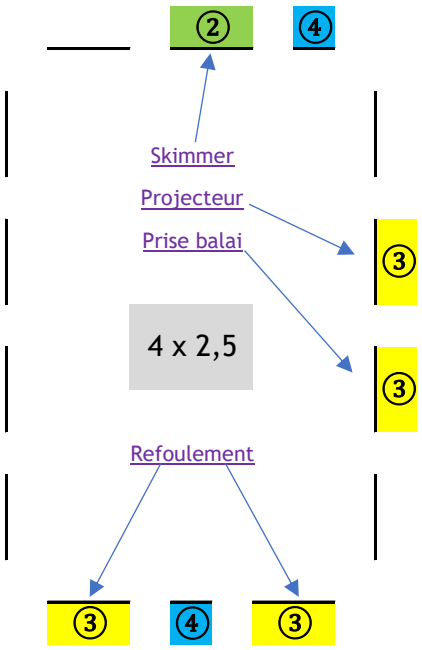

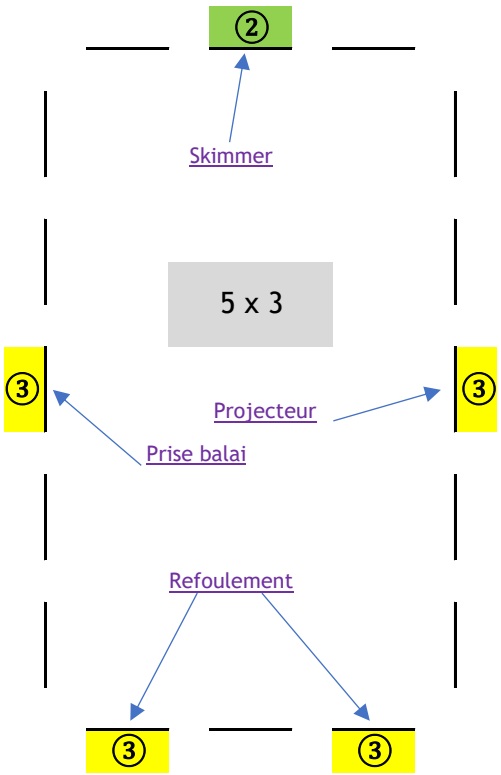

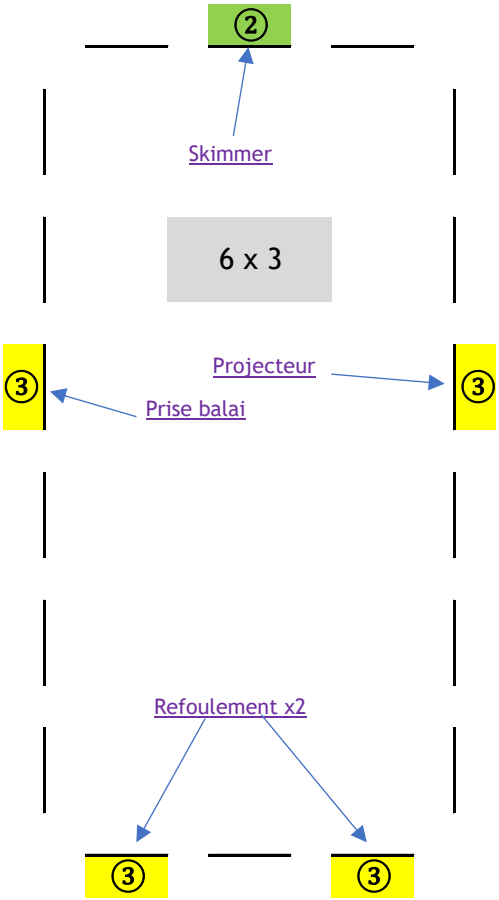

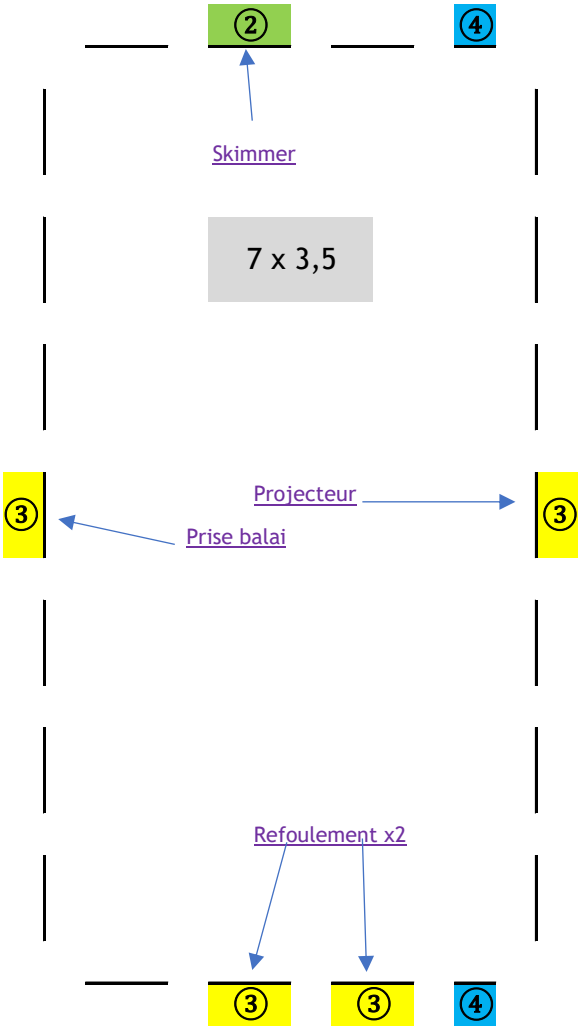

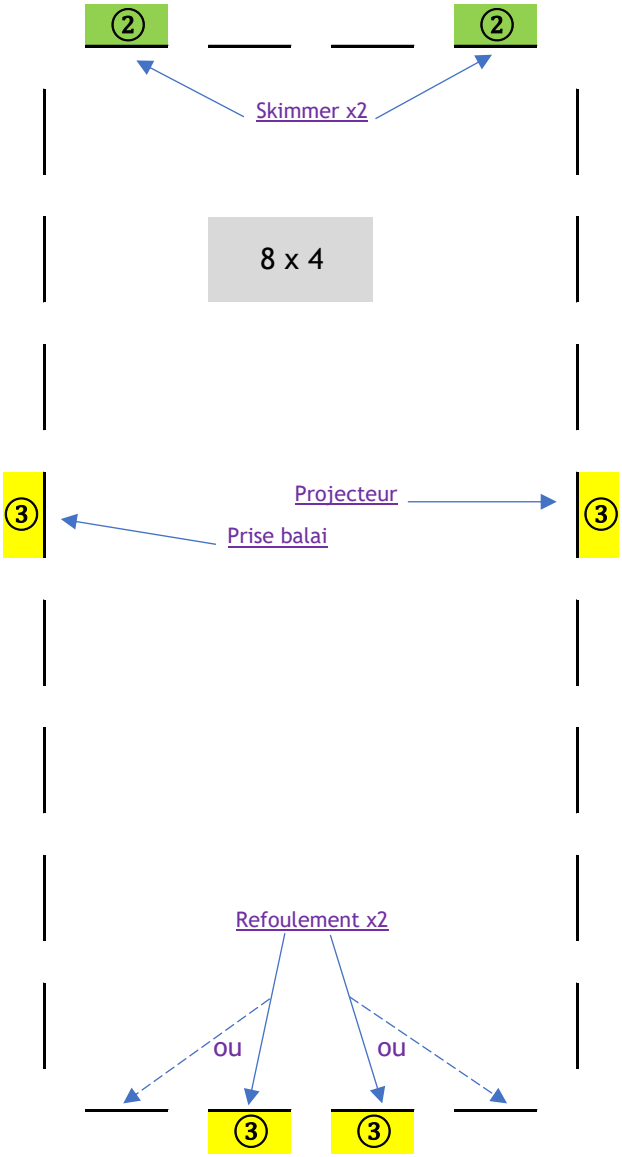
2
2
Skimmer x2
8 x 4
3
Projecteur
Prise balai
3
Refoulement x2
ou
ou
3
3

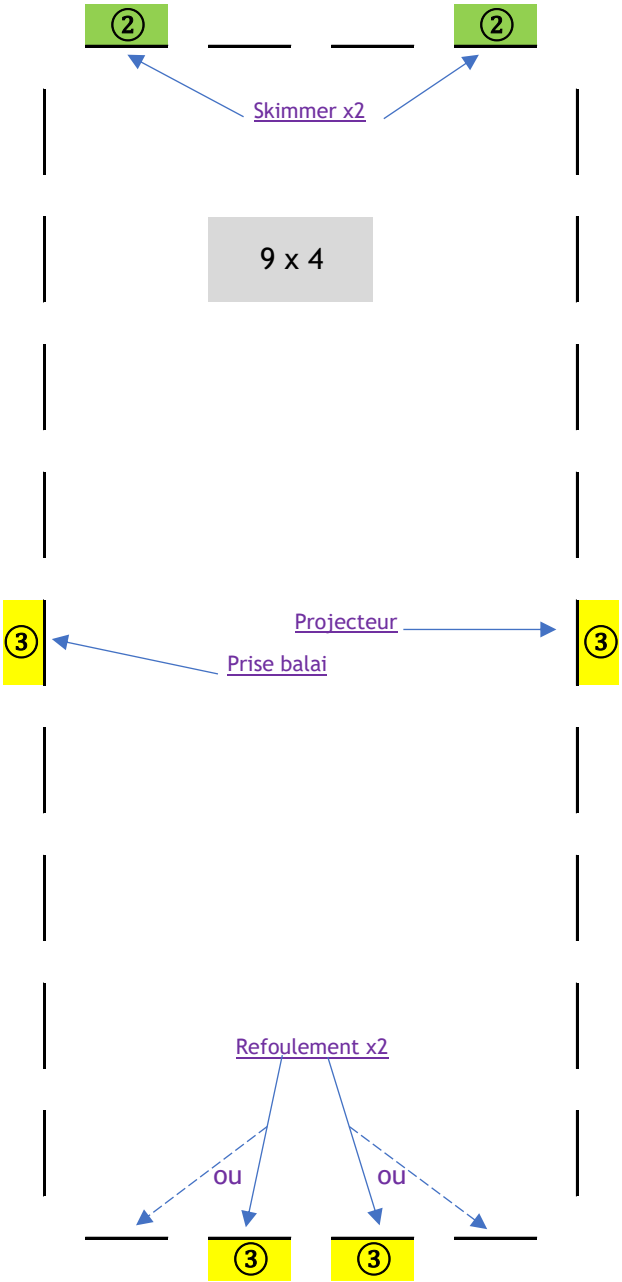
2
2
Skimmer x2
9 x 4
3
Projecteur
Prise balai
3
Refoulement x2
ou
ou
3
3

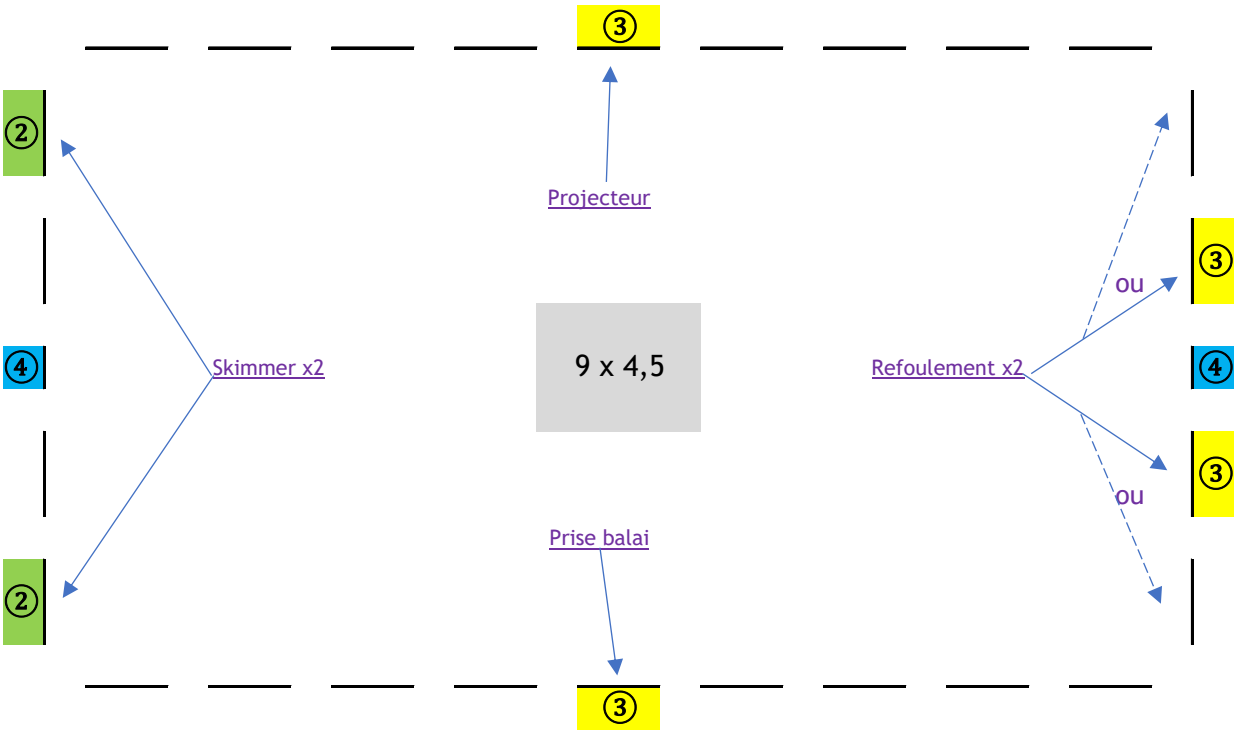
3
2
Projecteur
4
Skimmer x2
9 x 4,5
Refoulement x2
ou
3
4
3
ou
Prise balai
2
3

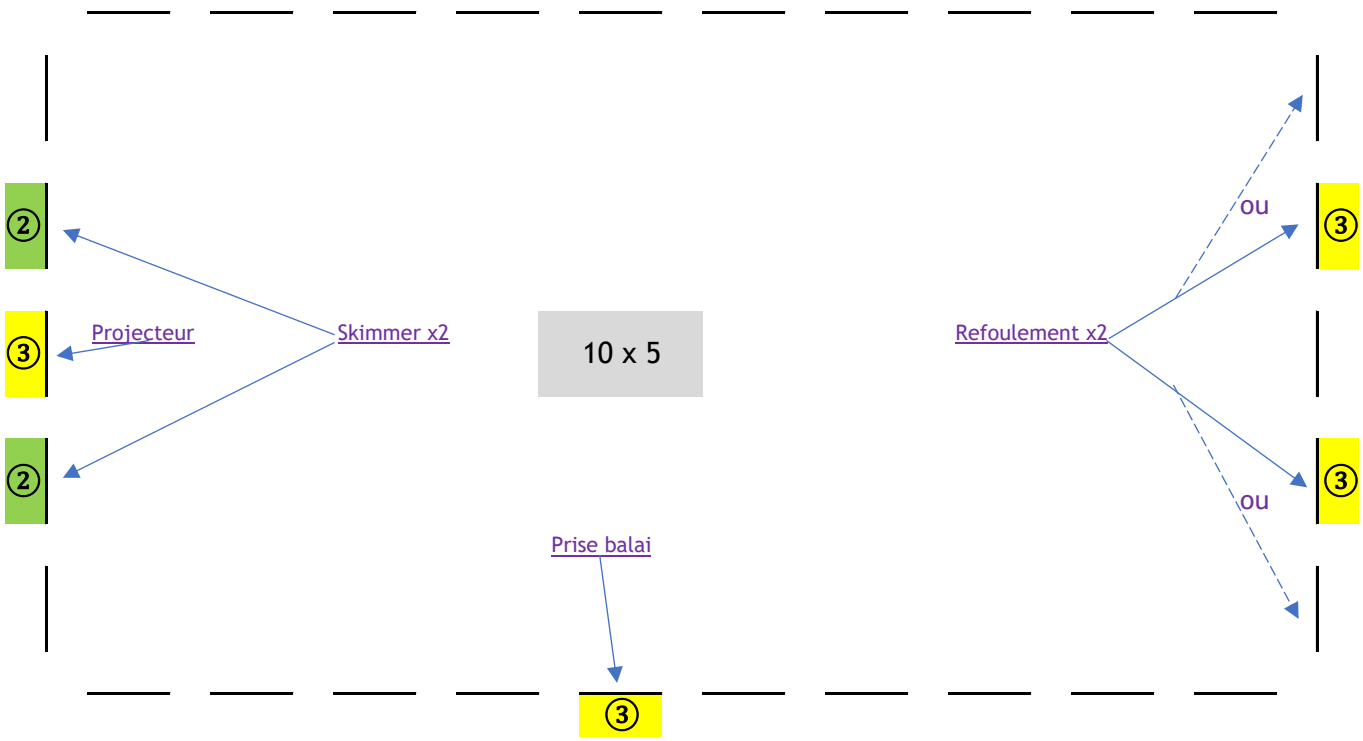
2
3
2
Projecteur
Skimmer x2
10 x 5
Refoulement x2
ou
3
ou
3
Prise balai
3

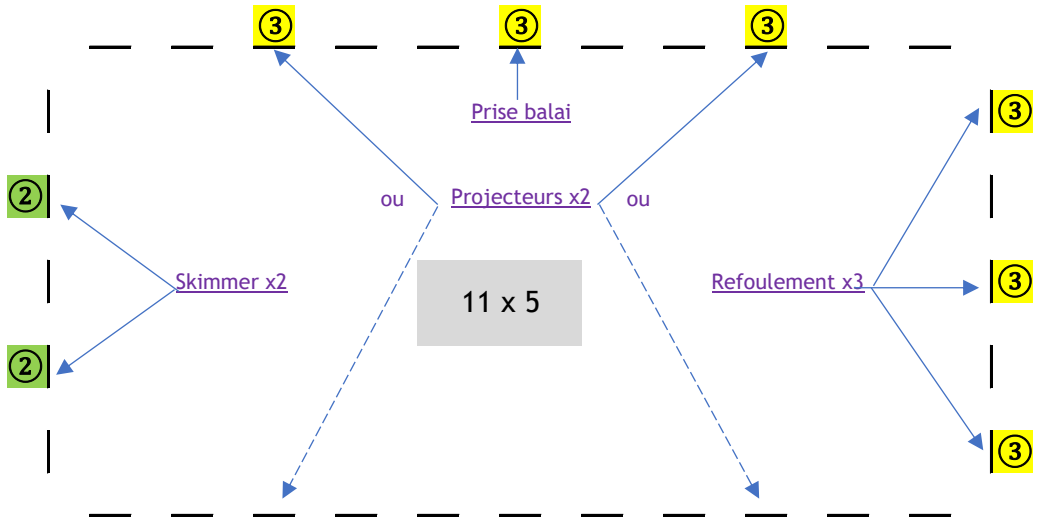
3
3
3
Prise balai
2
ou
Projecteurs x2
ou
Skimmer x2
11 x 5
Refoulement x3
3
3
3
2

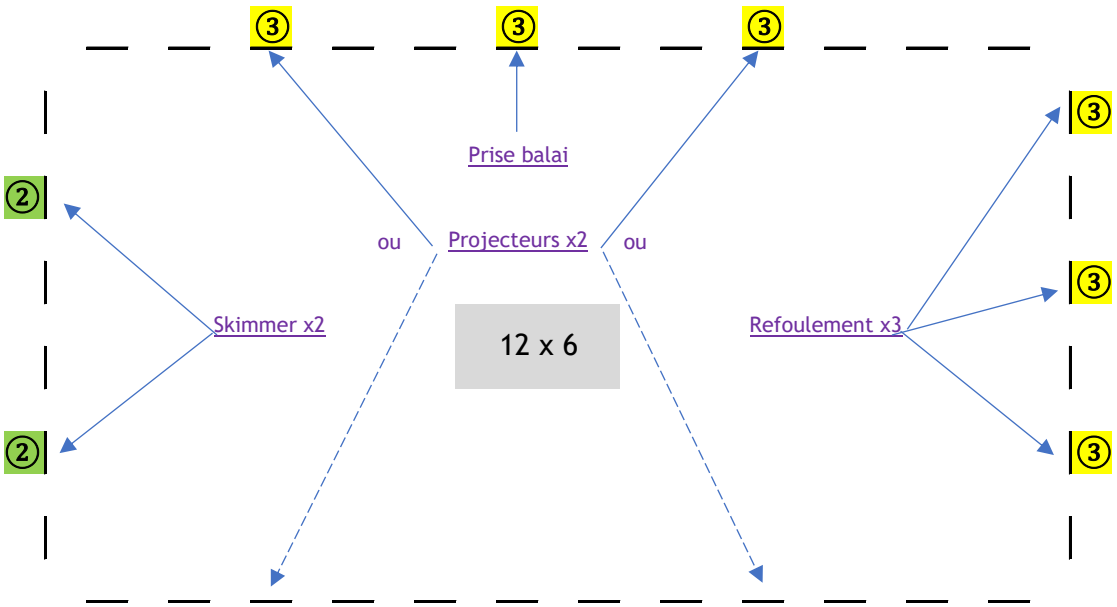
3
3
3
Prise balai
2
ou
Projecteurs x2
ou
Skimmer x2
12 x 6
Refoulement x3
3
3
3
2

Etape de montage des panneaux de piscine / *Swimming pool assembly*

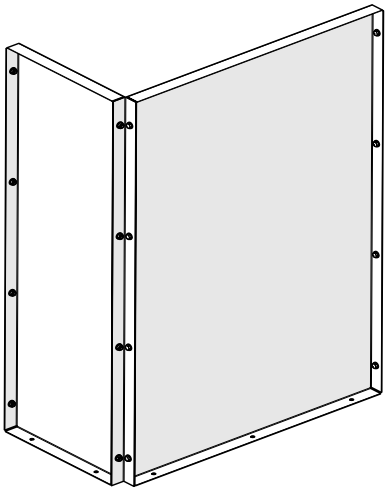

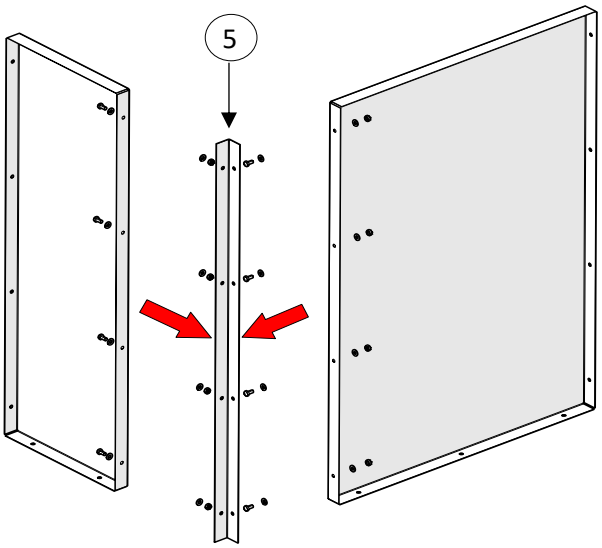

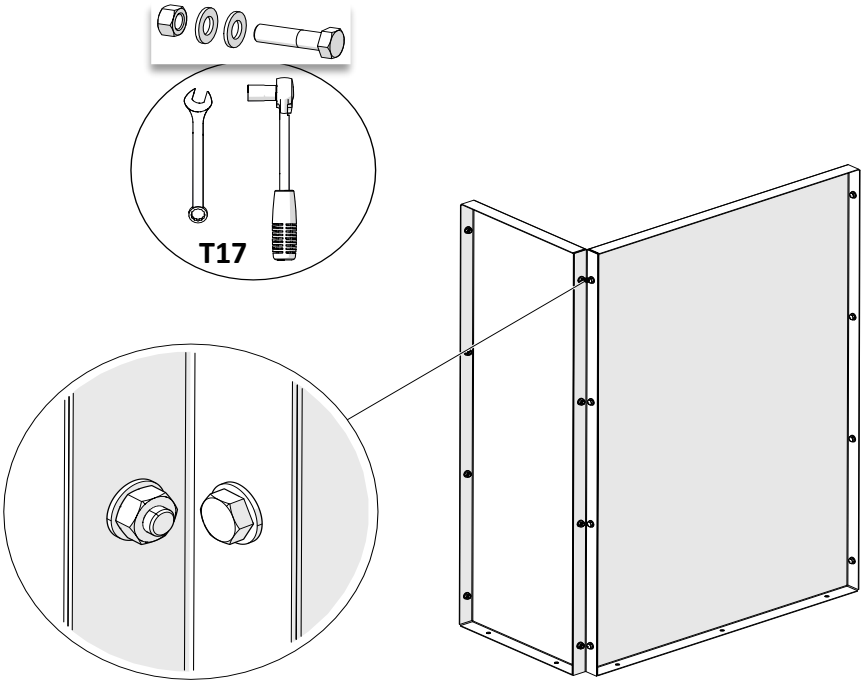

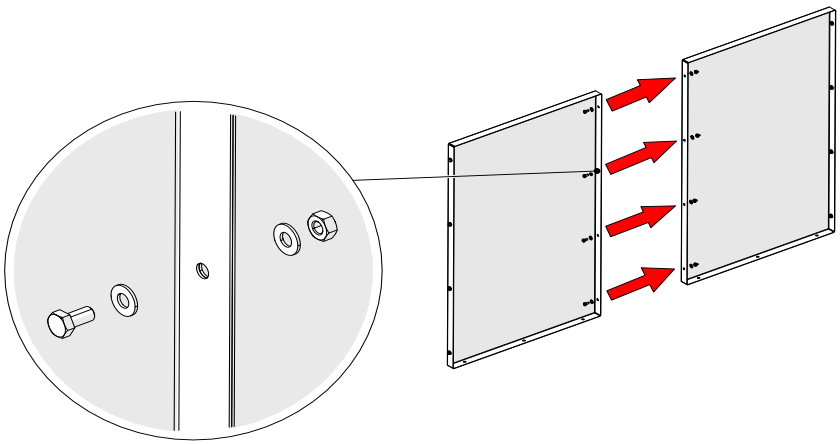

Etape de montage des panneaux de piscine / *Swimming pool assembly*

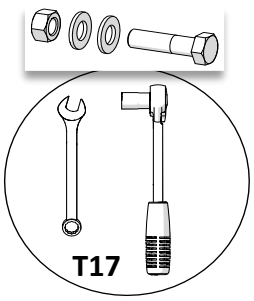

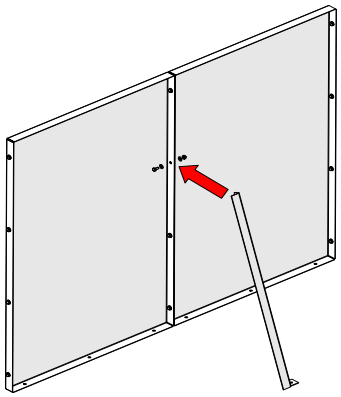

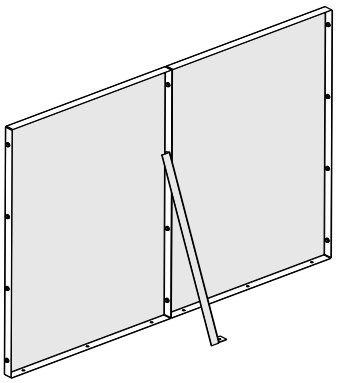

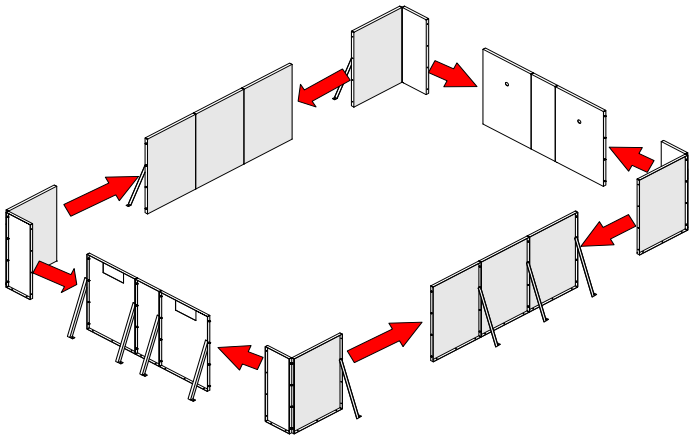

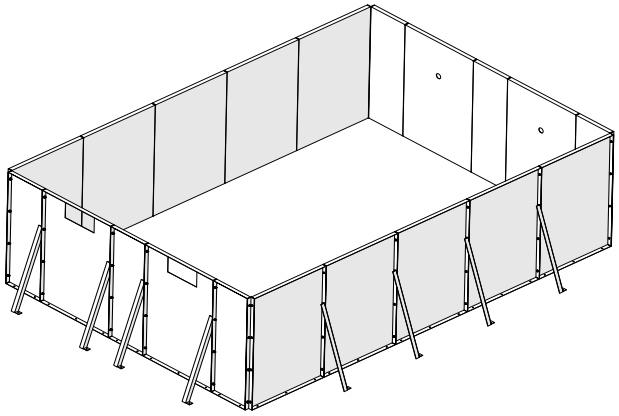

Fixation au sol

Vérifier la verticalité et l'alignement des panneaux et les fixer sur la dalle en béton /

Check the panels are straight and vertical and fix them in the concrete

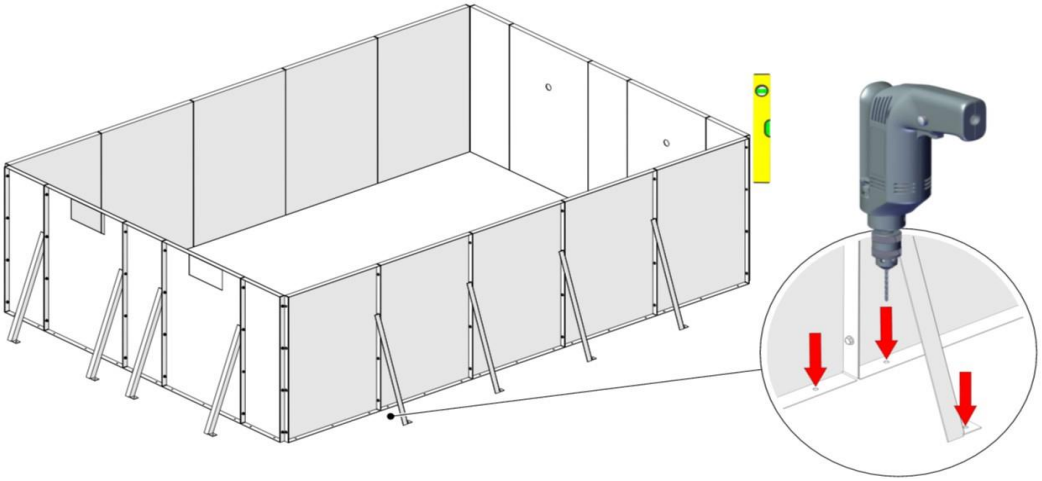

Montage des profilés du liner / *Preparation for the liner fixation*

Vérification de la longueur des profils / *Check the lenght of the profils before mounting them* .
Recouper les rails en conséquence.
Percer et riveter les profils tous les 25 cm.

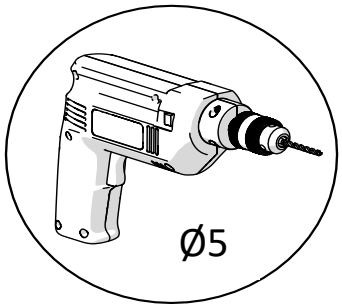

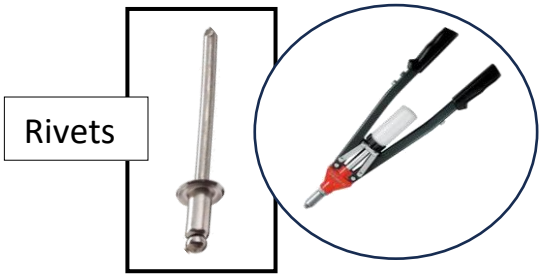

Faire le remblayage en même temps que la mise en eau
(au fur et à mesure du remplissage).
Ceci afin d'éviter d'éventuelles déformations de la structure.
voir photos page 22

Pose des Pièces à Sceller / *Sealing parts's installation*

Prises refoulement, balai et projecteur.

Projecteur

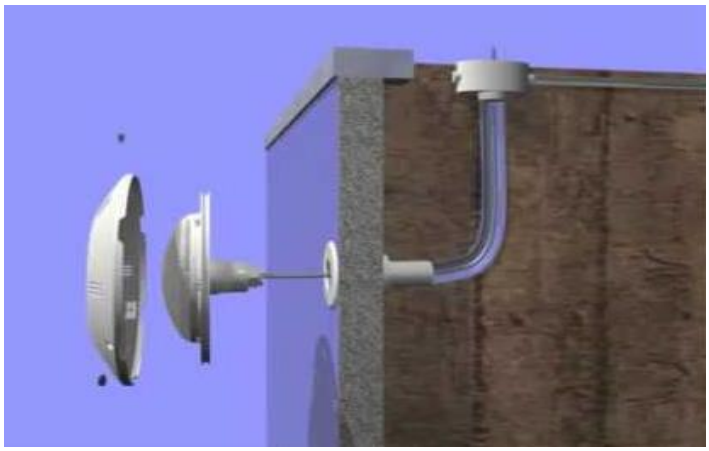

Skimmer

Pose du Feutre / *Felt's application*

Appliquer la cole feutre sur toute les paroies : Mur, sol, escalier et banquette, en formant un Z tous les mètres environ.

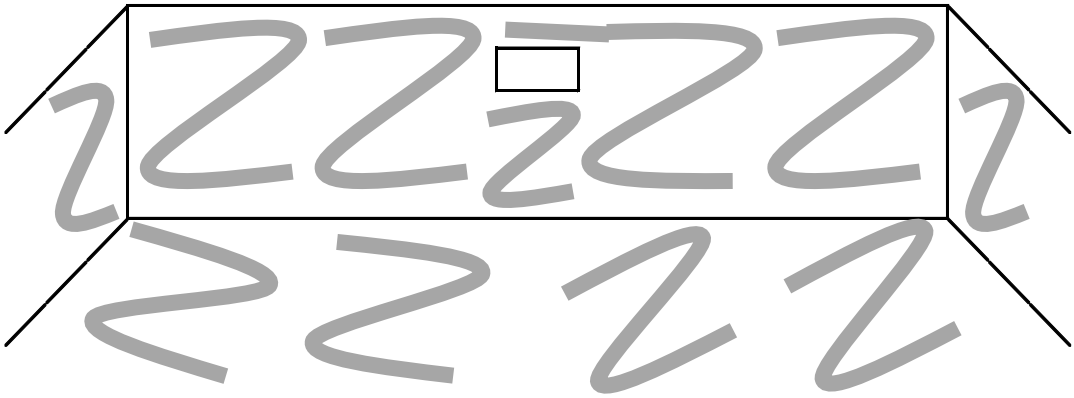

Prises refoulement, balai et projecteur.

Skimmer

Pose du Liner / *Liner's application*

1

2

3

4

5

6

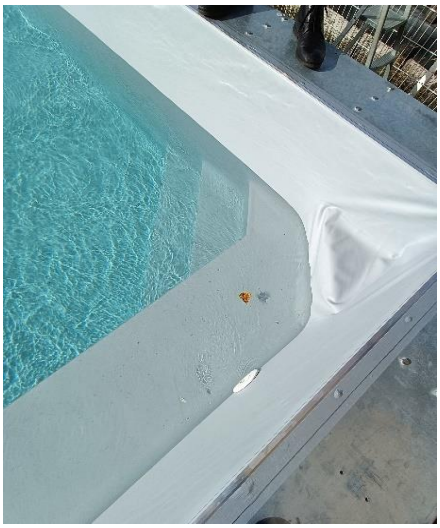

7

8

Bridage / Clamping

1

2

3

4

5

Pose du Projecteur / *Installing the projector*

1

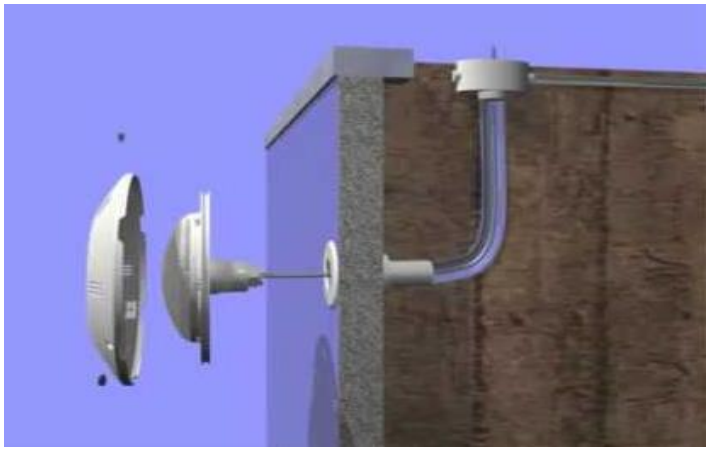

2

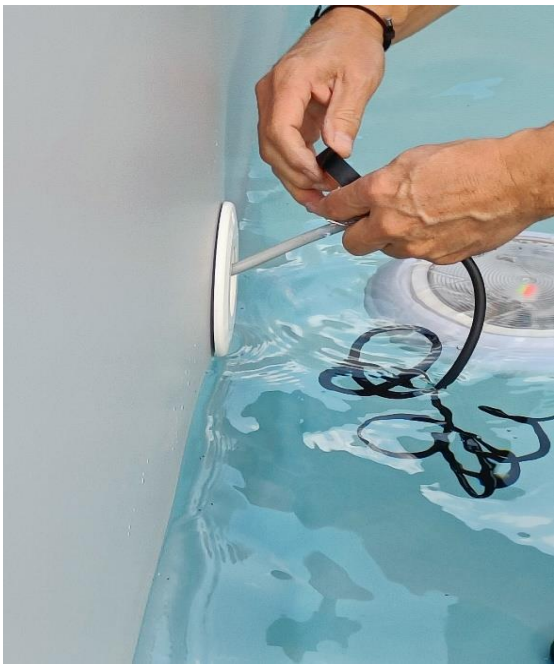

3

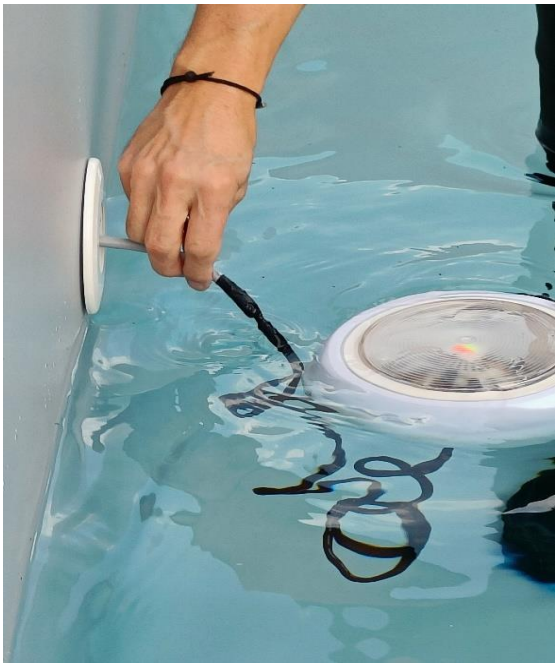

4

5

Schéma type - Filtration standard / *Typical Diagram - Standard Filtration*

R
R
R
F
B
Pompe
Filtre à sable
ou Filtre à cartouche
Pompe à chaleur
(option)
Rejet des eaux de lavage
vers puit perdu
(uniquement pour Filtre à sable)

Légende

- Aspiration
- Refoulement
- Skimmer
- R Buse de Refoulement
- B Prise Balai
- F Bonde de Fond
- Vanne
- Projecteur

Exemple de montage local technique

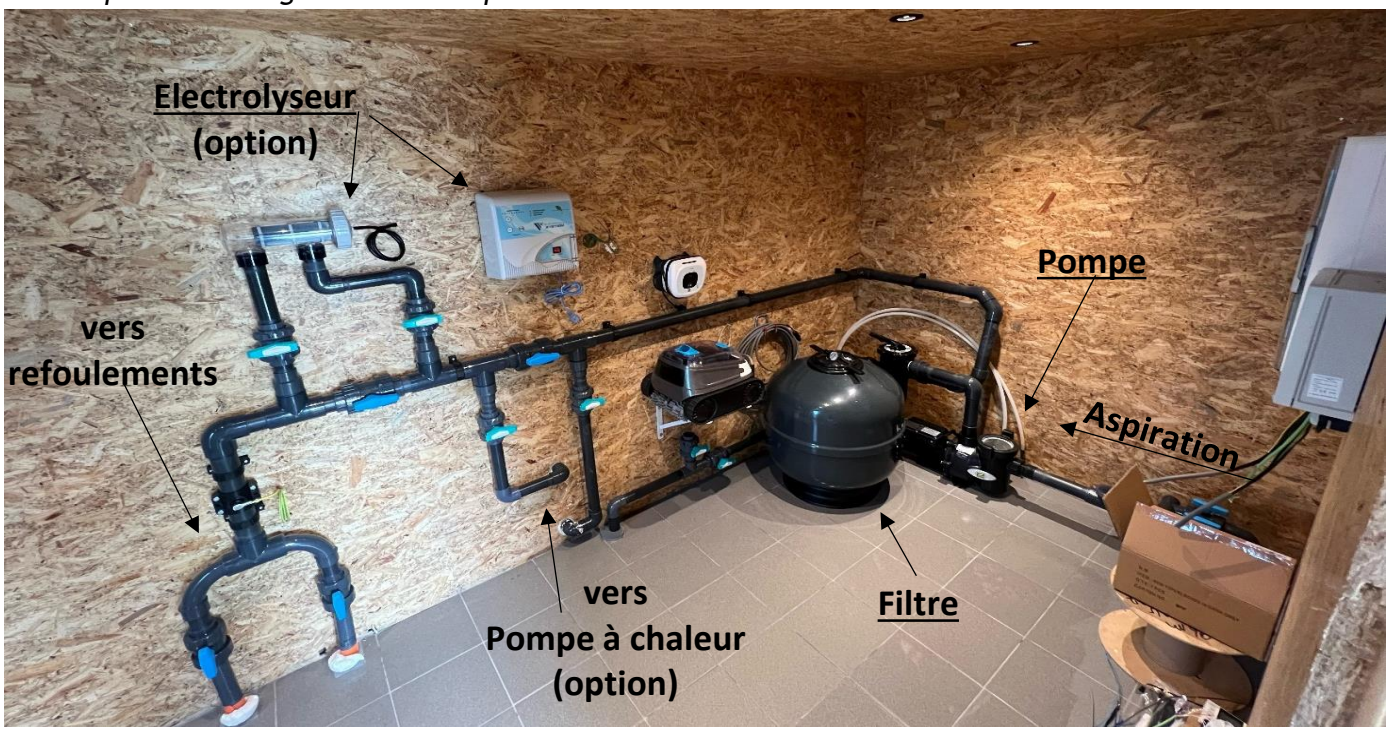

Remblayage et mise en eau. / *Backfilling and filling*

Procéder au remblayage en même temps que la mise en eau,
au fur et à mesure que l'eau monte.

Coffrage et ferraillage de la ceinture béton.

Formwork and Concrete belt reinforcement.

Exemple de coulage de ceinture et plage béton.

Ceinture béton et margelles.

Exemple de pose de margelles avec plage de 1 mètre.
(minimum obligatoire de ceinture béton : 30 cm. de large)