APF
SÉCURITÉ
LA MARQUE DES PISCINIERS

NOTICE DE MONTAGE

CONDITIONS D'UTILISATION, D'ENTRETIEN, DE MAINTENANCE ET DE GARANTIE

(À lire attentivement et à conserver pour une consultation ultérieure)

CONFORME NF P 90-306 À LA NORME

BARRIÈRE DE SÉCURITÉ SOUPLE ASTRO

Dossier L.N.E Numéro E120038/CQPE/1

LA BARRIÈRE SOUPLE DE PROTECTION

CHRONOLOGIE DES OPÉRATIONS

COLISAGE

Dans votre colis se trouvent :

- plusieurs modules de 1 et/ou 3 mètres, hauteur 1250 mm du sol au haut du filet se composant de :
  - 2 ou 4 poteaux de diamètre 25 mm en aluminium anodisé équipés en partie basse de réducteurs pour une fixation aisée au sol,
  - une grille textile polyester enduite de PVC traité anti-UV, coloris noir, bordée sur le périmètre,
  - une étiquette de marquage 2 faces cousue sur un angle de chaque module conforme à la norme,
  - un loquet de sécurité double action,
- 2 ou 4 fourreaux d'ancrage,
- la présente notice de montage.

Sont nécessaires pour l'installation de votre barrière Astro :

- 2 personnes, 1 perceuse à percussion, 1 décamètre, 1 cordeau à poudre, 1 foret béton de 16 mm, 1 marteau, 1 maillet en caoutchouc, 1 aspirateur, le guide d'acier d'enfoncement des fourreaux d'ancrage en aluminium (que votre piscinier vous aura fourni) afin d'éviter toute détérioration de ceux-ci, des lunettes de protection et des gants.

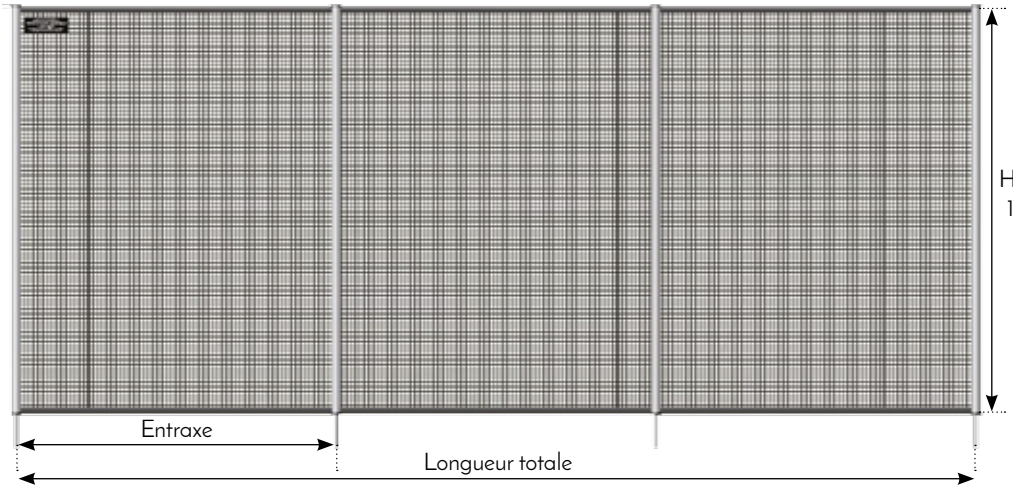

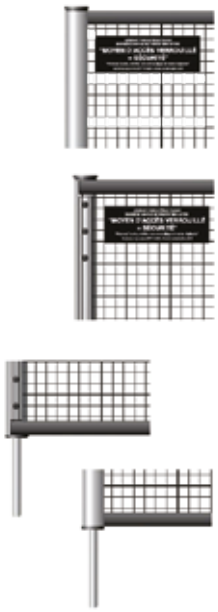

INSTALLATION DE LA BARRIÈRE

ASTRO ne peut assurer l'usage auquel elle est destinée qu'à la condition que l'ensemble des fourreaux d'ancrage soit installé et ancré sur un support suffisamment résistant, par exemple une dalle en béton, dosée à 350 kg/m , d'au moins 10 cm d'épaisseur, dallage sur chape béton ou plots de béton spécialement réalisés et dimensionnés pour l'installation de la barrière.

- Chaque poteau doit être inséré dans un fourreau en aluminium (fourni) fixé au sol (avec de la résine époxy en cartouche, si nécessaire).
- **Sur le tracé que vous aurez choisi, vous devez obligatoirement proscrire la présence de tout point d'appui fixe (muret...) ou mobile (tricycle...) de part et d'autre de la barrière dans un rayon de 1,10 m. Si néanmoins la barrière ne peut faire le tour de la piscine, les piquets d'extrémité doivent impérativement se fixer sur un élément fixe et résistant. Vous devez vous assurer que la partie entourant la piscine, non constituée de la barrière ASTRO, répond à la norme.**
- S'assurer que la garde au sol, inférieure à 25 mm ou comprise entre 45 et 102 mm, pourra être respectée tout le long du tracé de la barrière.
- Chaque module de 3 m doit être installé en ligne droite. Les angles seront réalisés entre 2 modules contigus.
- **La tension du filet et l'alignement des poteaux en partie haute dépend de la verticalité du perçage.**

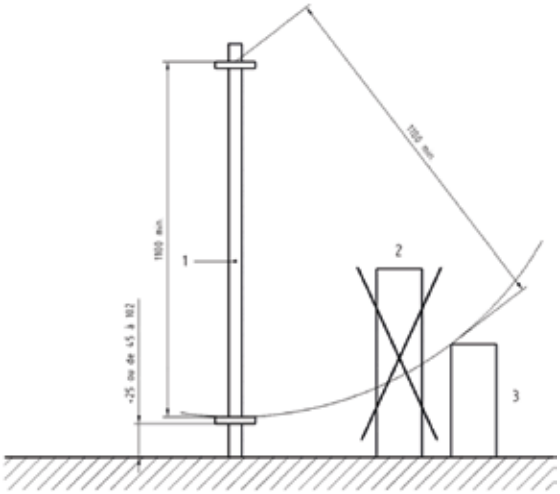

Périmètre de sécurité autour de la piscine

MISE EN PLACE DE LA BARRIÈRE

Il est recommandé d'installer la barrière de protection à 1 m minimum du plan d'eau. Il est recommandé de ne pas installer la barrière trop loin du bassin afin de ne pas perdre l'efficacité de la barrière.

Montage du premier module

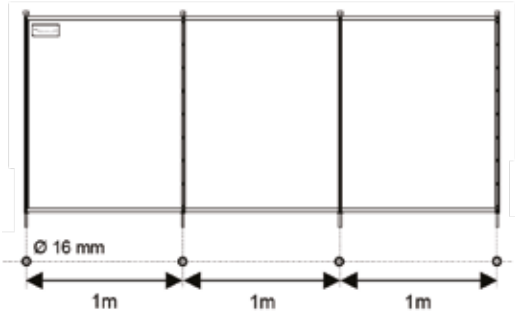

① Tracer l'emplacement de la barrière au moyen d'un cordeau à poudre.

② Repérer l'emplacement des poteaux sur le sol tous les mètres au minimum afin d'obtenir une excellente tension entre poteaux et ainsi assurer la sécurité requise.

③ Percer au moyen de la perceuse à percussion équipée du foret béton diamètre 16 mm les trous dans le support en veillant à la verticalité du perçage et en respectant une profondeur minimum de 100 mm. Votre élément de mesure pour respecter la dimension entre l'axe de chaque piquet étant la section elle-même.

④ Enfiler les fourreaux aluminium à l'aide du maillet en caoutchouc en interposant le guide acier d'enfoncement (le fourreau devant être totalement enfoncé) afin de ne pas détériorer ou ovaliser lesdits fourreaux. Évacuer préalablement la poussière des trous à l'aide d'un aspirateur puissant. Dans le cas d'une tenue insuffisante du fourreau dans son support, enduire celui-ci de résine époxy en cartouche.

⑤ Insérer les réducteurs des poteaux dans les fourreaux aluminium déjà placés dans le sol (chaque poteau doit être obligatoirement inséré dans un fourreau aluminium) en veillant à ce que les réglettes de vissage ainsi que le loquet de sécurité soient placés côté piscine, les réducteurs devant être totalement enfilés dans les fourreaux. Si nécessaire, utiliser le maillet de caoutchouc pour enfiler totalement les réducteurs dans les fourreaux en prenant soin de retirer le bouchon de protection situé en haut du tube afin d'éviter toute détérioration de celui-ci.

⑥ Il est indispensable de vérifier que les poteaux soient parfaitement verticaux, le filet parfaitement tendu entre poteaux, la garde au sol entre la partie basse du filet et le dallage étant soit inférieure à 25 mm, soit comprise entre 45 et 102 mm sur tous les modules.

Montage du module suivant

⑦ À partir du dernier poteau, donc du dernier trou du premier module déjà posé, percer le premier trou du deuxième module à 75 mm minimum du trou du précédent selon le schéma ci-après. Fixer le fourreau d'ancrage au sol.

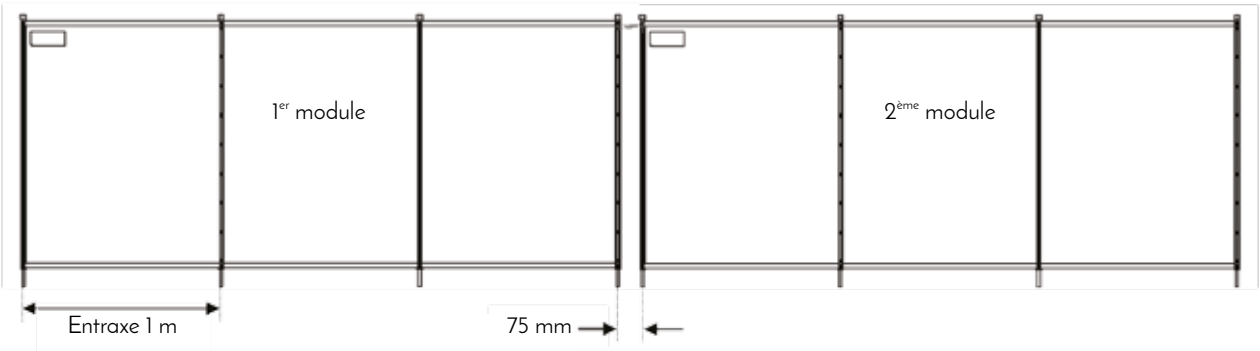

⑧ Répéter ensuite les opérations de perçage et de mise en place des fourreaux aluminium ainsi que des réducteurs de poteaux dans lesdits fourreaux comme expliqué pour le premier module.

⑨ Procéder ensuite à la mise en place du loquet de sécurité permettant de solidariser les 2 modules.

⑩ Vérifier que le montage des 2 modules soit correct et permette d'actionner le loquet de sécurité

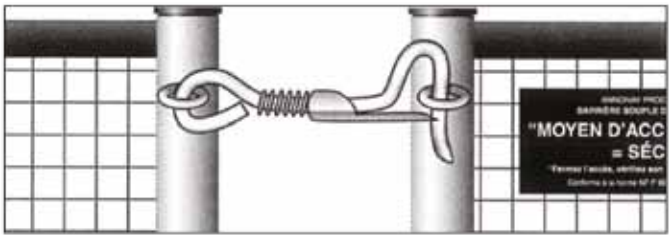

Montage des modules en angle

Dans la plupart des situations, il sera nécessaire de réaliser des angles. Un angle sera impérativement constitué de 2 modules. Il est strictement interdit d'effectuer un angle avec le même module, ce procédé induisant obligatoirement une tension insuffisante du filet.

Les angles utilisables entre 2 modules doivent impérativement être compris entre 0 et 90°.

En fonction de l'angle retenu, il est impératif de respecter un entraxe précis entre le premier poteau du 2ème module et le dernier poteau du 1er module afin d'assurer une tension optimale et le bon fonctionnement du loquet de sécurité.

TRÈS IMPORTANT : vérifier après montage que l'ensemble de la barrière soit bien tendu et que les loquets de sécurité s'actionnent correctement.

Pour la bonne compréhension de la méthode de pose ainsi que du calcul de la valeur de l'entraxe, se référer aux schémas et tableau ci-dessous.

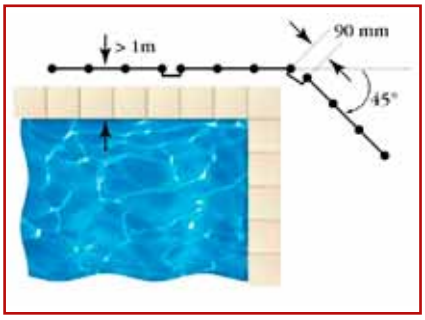

Exemple angle de 45° entre 2 modules.
Entraxe mini entre poteaux = 90 mm

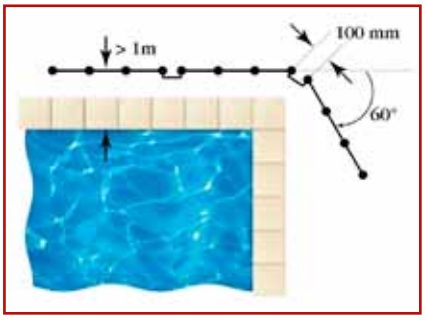

Exemple angle de 60° entre 2 modules.
Entraxe mini entre poteaux = 100 mm

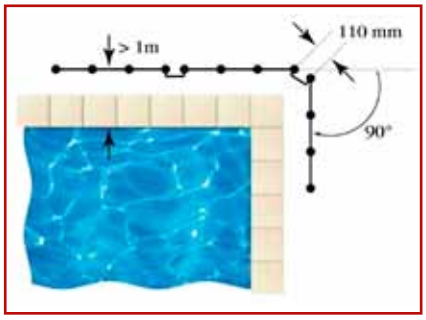

Exemple angle de 90° entre 2 modules.
Entraxe mini entre poteaux = 110 mm

Angle entre 2 modules	Entraxe minimum nécessaire entre les 2 poteaux
90°	110 mm
60°	100 mm
45°	90 mm
30°	85 mm
0°	75 mm

Remarque : si la valeur de l'angle choisie se situe entre 2 valeurs données dans le tableau, prendre l'entraxe donné pour l'angle supérieur.

Pour améliorer la tension dans les angles, réaliser un perçage décalé légèrement vers l'extérieur. Les piquets d'angle intègre la force de tension des longueurs et largeurs.

Découpe d'un module sur-mesure

Afin d'ajuster la longueur d'un module aux dimensions axactes souhaitées, il est nécessaire de pratiquer une découpe du filet selon le processus suivant :

① Dévisser les vis de la réglette de fixation du filet à l'aide d'un tournevis cruciforme selon la photo ci-dessous.

② Désolidariser ladite réglette et libérer le filet selon la photo ci-dessous.

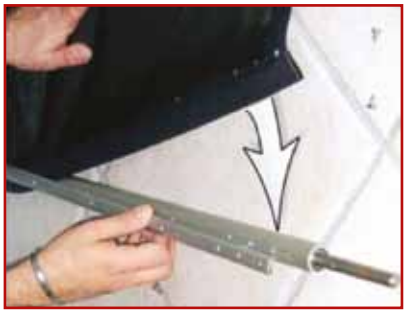

③ Tracer un trait droit de découpe à l'endroit souhaité en suivant une maille (Prendre en compte un surplus de matière de 4 cm par rapport à l'axe du poteau, la matière devant dépasser de 3 cm minimum de la réglette).

④ Découper suivant le tracé au moyen de ciseaux.

⑤ Positionner la nouvelle extrémité du filet entre la réglette de fixation et revisser l'ensemble des vis.

⑥ Prendre toutes les précautions et vérifier que le filet soit suffisamment enfilé entre les réglettes de fixation afin d'assurer une tenue et résistance équivalente à l'origine.

Enfin, procéder au marquage des trous sur le dallage pour les poteaux en fonction des nouveaux entraxes obtenus et procéder comme précisé précédemment.

Fixation d'un module à un mur

Il est possible de combiner votre barrière de sécurité avec un ou plusieurs murs et/ou barrières. Ceux-ci doivent être aussi conformes à la norme NF P 90-306. Ils ne doivent pas permettre un accès à la piscine par leur hauteur (minimum 1,10 m entre 2 points d'appui) ou leurs propres ouvertures (portes et fenêtres fermées par un dispositif à l'épreuve des enfants). Ces murs ne doivent pas présenter de point d'appui de part et d'autre du point de fixation de la barrière, sur une distance de 1,10 m.

Vous avez la possibilité de fixer le module au mur à l'aide d'un loquet de sécurité supplémentaire. Fixer le piton du loquet au mur à l'aide d'une cheville adaptée. **La mise en oeuvre doit être conforme au cahier des charges fourni par le fabricant de chevilles.**

Le centre du trou du poteau qui sera attaché au mur doit être à une distance de 80 mm de ce dernier.

Lors de l'installation de votre barrière en complément de murs ou d'autres barrières existantes, s'assurer qu'il n'y a pas d'espace supérieur à 100 mm entre la barrière de sécurité et l'autre barrière et/ou mur (risques de coincement pour un enfant).

Systèmes d'ouvertures de la barrière de sécurité

Ce système est conforme aux exigences de la norme : 3 actions sont nécessaires pour permettre l'ouverture de la barrière et l'accès à la piscine.

① Tirer sur le ressort et le maintenir dans cette position.

② Sortir la partie courbe du loquet de son logement.

③ Sortir le poteau de son fourreau.

Réaliser les opérations dans le sens inverse pour verrouiller à nouveau l'accès à la piscine.

Attention : le moyen d'accès doit être systématiquement fermé en cas d'absence même momentanée de surveillance.

INSTALLATION DU PORTILLON

① Tracer sur le sol l'emplacement du portillon. Pour l'emplacement précis des poteaux, se référer au plan joint à chaque portillon.

② **Fixation sur platines** : Procéder à la vérification de la planéité du dallage. Prévoir des fixations adaptées en fonction de la nature du sol (non fournies). Par exemple : chevilles chimiques avec tiges filetée diamètre 14,8 x 110 mm, chevilles en nylon pour tirefonds diamètre 14 x 140 mm.

③ S'assurer de l'adéquation entre la qualité, les caractéristiques techniques des fixations choisies et le support.

④ **Serrures et charnières** : se reporter aux conseils de montage de la notice du fabricant jointe au portillon. Tous les trous sont déjà percés afin de permettre une fixation parfaite de la serrure et des charnières.

Les charnières sont réglables afin d'ajuster la fermeture en fonction de différents paramètres dont la planéité du sol et la tension de la barrière.

⑤ Prévoir un entraxe minimum de 80 mm entre les poteaux du portillon et les poteaux de démarrage de la barrière de chaque côté dudit portillon.

Serrure Magna-Latch

Charnière réglable à rappel automatique Tru-Close

❻ Réglage de la tension :

- Enlever le capuchon,
- Pousser et tourner le mécanisme interne selon les besoins afin de lui permettre de se repositionner à l'endroit désiré dans le manchon,
- S'assurer que la tension soit identique pour les 2 charnières.

CONSEILS D'UTILISATION

L'accès se fait à chaque intersection entre 2 modules. La sécurité du bassin est effective par l'accrochage des modules les uns aux autres au moyen de loquets de sécurité.
La barrière Astro est démontable mais elle ne doit être démontée que si un autre dispositif de sécurité normalisé est installé et en fonctionnement, et sous la surveillance d'un adulte responsable.
Dans le cas d'un démontage, chaque section doit être numérotée en bas de chaque piquet afin de replacer ultérieurement de façon efficace la barrière.
Le non respect de l'une ou plusieurs dispositions des conseils d'utilisation précités annule toute garantie, tant au niveau de la sécurité offerte par la couverture que de la garantie sur le produit lui-même.

ENTRETIEN À LA CHARGE DU CLIENT PROPRIÉTAIRE DE LA PISCINE

Veiller périodiquement et au minimum une fois par trimestre au parfait assemblage et état de la barrière ainsi qu'au bon fonctionnement des loquets de fermeture.

Laver au jet d'eau et à la brosse.

Les produits abrasifs sont à proscrire.

Changer dans les plus brefs délais tout élément détérioré.

MAINTENANCE

- Les pièces de rechange doivent être d'origine, c'est à dire fournies par la société APF. La garantie cessera immédiatement si la barrière devait être modifiée en dehors de nos ateliers et/ou avec des pièces de rechange d'une autre origine.
- Pour toute information concernant le service après-vente, vous pouvez vous adresser au professionnel piscinier qui vous a vendu la barrière et/ou le portillon.

CONSEILS DE SÉCURITÉ PROPRES AUX BARRIÈRES

TRÈS IMPORTANT

Attention, même en possession d'une barrière de protection ASTRO destinée à sécuriser votre piscine, les facteurs de risque ne peuvent jamais être totalement supprimés.

- Cette barrière ne se substitue pas au bon sens ni à la responsabilité individuelle. Elle n'a pas pour but non plus de se substituer à la vigilance des parents et/ou des adultes responsables qui demeure le facteur essentiel pour la protection des jeunes enfants.
- Un enfant se noie en moins de 3 minutes.
- Avertissement : Attention, la sécurité n'est assurée qu'avec le moyen d'accès fermé, verrouillé et correctement installé conformément aux instructions du fabricant.
- Le moyen d'accès doit être systématiquement fermé en cas d'absence même momentanée du domicile.
- Prendre toutes les mesures afin d'empêcher l'accès du bassin aux jeunes enfants et ce, jusqu'à la réparation de la couverture ou lors d'un constat de dysfonctionnement empêchant la fermeture et la sécurisation du bassin ou en cas d'indisponibilité temporaire de l'équipement ou du bassin.
- Cette barrière de sécurité peut être combinée avec un ou plusieurs murs. Dans ce cas, ces murs ne doivent pas permettre un accès à la piscine par leur hauteur (minimum 1,10m entre points d'appui) ou leurs propres ouvertures (portes et fenêtres fermées par un dispositif à l'épreuve des enfants). Ces murs ne doivent pas présenter de point d'appui de part et d'autre du point de fixation de la barrière, sur une distance de 1,10m (mur en pierres apparentes...). Proscrire également la présence de tout point d'appui mobile (vélo, chaise, table...) de part et d'autre de la barrière dans un rayon minimum de 1,10 m.
- Vérifier l'absence d'objet à proximité de la barrière pouvant inciter ou faciliter l'escalade de la barrière.

Attention : la barrière Astro est démontable mais elle ne doit être démontée que si un autre dispositif de sécurité normalisé est installé et en fonctionnement, et sous la surveillance d'un adulte responsable.

CONSEILS DE SÉCURITÉ

CONSEILS GÉNÉRAUX DE SÉCURITÉ

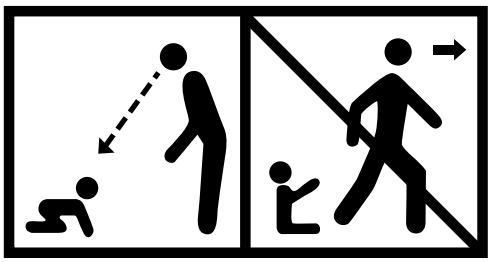

AVERTISSEMENT

La piscine peut constituer un danger grave pour vos enfants. Une noyade est très vite arrivée. Des enfants à proximité d'une piscine réclament votre constante vigilance et votre surveillance active, même s'ils savent nager.

La présence physique d'un adulte responsable est indispensable lorsque le bassin est ouvert. Apposer le pictogramme ci-dessous soulignant le devoir des adultes de surveiller les jeunes enfants.

- Apprenez les gestes qui sauvent.
- Mémoriser et afficher près de la piscine les numéros des premiers secours :
    - Pompiers : 18 pour la France ou le 112 depuis un téléphone mobile,
    - SAMU : 15 pour la France,
    - Centre antipoison : +33 (0)1 40 05 48 48 pour la France.

CONDITIONS DE GARANTIE

La barrière de piscine ASTRO et le portillon automatique bénéficient d'une garantie dégressive de 3 ans en utilisation normale sur la grille textile enduit PVC, les poteaux en aluminium équipés de réducteurs, les loquets de sécurité, les fourreaux d'ancrage en aluminium ainsi que le portillon et la quincaillerie.

La garantie prend effet à partir du jour d'expédition de la barrière et du portillon de nos établissements. Les pièces d'usure ne sont pas couvertes par la présente garantie.

CONDITIONS D'UTILISATION ET DE GARANTIE

La barrière de piscine ASTRO et le portillon automatique doivent être installés selon notre notice de montage en conformité avec les normes de sécurité en vigueur.

Tout recours en garantie sera notamment exclu en cas de :

- Notice de montage non respectée, défaut de pose entraînant une détérioration de la barrière ou du portillon,
- Usures dues à des frottements ou à des chocs anormaux,
- Mauvaise utilisation de la barrière ou du portillon entraînant une détérioration de ceux-ci (se reporter à notre notice de montage paragraphe conseils d'utilisation),
- Usure normale des composants de la barrière ou du portillon,
- Détériorations dues au transport, à la malveillance, à un mauvais entretien et notamment à des nettoyages avec des produits non appropriés (se reporter à notre notice de montage paragraphe entretien).

TRÈS IMPORTANT : Toute barrière ou portillon qui n'auraient pas été strictement installés et fixés conformément à notre notice de montage ne pourront faire l'objet d'aucune prise en garantie. Les interventions au titre de la garantie ne sauraient avoir pour effets de prolonger la durée de celle-ci.

La société APF ne pourra être rendue responsable d'une mauvaise tenue de la barrière et du portillon ainsi que des conséquences en découlant en cas d'installation sur des sols impropres à la recevoir. En cas de défauts d'installation, les poseurs seront tenus pour seuls responsables.

MODALITÉS D'APPLICATION DE LA GARANTIE

Toute réclamation devra être effectuée en lettre recommandée avec accusé de réception, la barrière et le portillon étant tenus à notre disposition pour expertise.

Aucun retour de barrière ou de portillon ne sera admis sauf accord préalable écrit de notre part. En cas de retour, les indications suivantes devront impérativement figurer sur l'emballage :

- Nom et adresse de l'expéditeur
- Nom et adresse de l'utilisateur
- N° de notre bulletin de livraison
- Dimensions de la barrière
- Les causes du retour

La garantie se limite au seul remplacement des pièces reconnues défectueuses par notre société sans qu'aucune indemnité ou dommages et intérêts ne puissent être réclamés pour des dégâts matériels ou corporels causés. La garantie cesse immédiatement si la couverture a été modifiée en dehors de nos ateliers ou avec des pièces de rechange non d'origine.

APF

LA MARQUE DES PISCINIERS

Z.I. La Lombardière
55, Rue Léo Lagrange - 07100 ANNONAY
Tél. : +33 (0)4 75 32 41 00 - Fax : +33 (0)4 75 32 41 01
www.apf-france.com

Documentation et photos non contractuelles - sous réserve de modifications - 01/2017